Techno s.r.l. Via Bancora e Rimoldi, 27 - 22070 Guanzate (CO) ITALY
tel +39 031 976445 **fax** +39 031 976680 **web** www.techno.it **email** info@techno.it

TH200

IP54

IP67

CE

MADE IN ITALY

⚠
IT Togliere corrente prima di iniziare. Se in dubbio consultare un elettricista qualificato.
GB Isolate Mains Power supply before commencing. If in doubt, consult qualified electrician
FR Couper l'alimentation principale avant de commencer. En cas de doute, consulter un electricien qualifié
DE Vor Inbetriebnahme vom Stromnetz trennen. Wenn im Zweifel, Beratung durch einen qualifizierten Elektriker.
ES Aislar fuente de alimentación principal antes de comenzar. En caso de duda, consultar electricista cualificado
PT Cortar a alimentação de corrente antes de proceder à ligação. Em caso de dúvida consultar um técnico especialisado.
NL Zet de hoofdschakelaar van de energievoorziening uit voordat u begint. Als u hierover twijfels heeft, vraag dan hulp aan een gediplomeerde electriciën.
PL Odłączyć zasilanie przed rozpoczęciem instalacji. W przypadku wątpliwości proszę skonsultować się z wykwalifikowanym elektrykiem.
CZ Před zahájením instalace odpojte hlavní přívod elektrické energie. V případě pochybností to konzultujte s kvalifikovanou osobou (elektrikářem).
SL Pred zahájením inštalácie odpojte hlavný prívod elektrickej energie. V prípade pochybností to konzultujte s kvalifikovanou osobou (elektrikárom).
SI Pred začetkom del izklopite glavni vir napajanja. V kolikor ste v dvomih, se posvetujte s kvalificiranim električarjem.
SE Koppla bort nätspänningen innan inkoppling. Vid tveksamhet, anlita kvalificerad elektriker.
DK Afbryd strømmen før installationen påbegyndes. I tvivlstilfælde kontakt autoriseret elektriker
NO Koble fra Hovedstrømkilden før montering. Er en i tvil, kontakt kvalifisert elektrikker
FI Eristä Päävirtalähde ennen yhdistämistä. Jos epäilet, kysy ammattisähkömieheltä
GR ΚΛΕΙΣΤΕ ΤΗΝ ΠΑΡΟΧΗ ΤΟΥ ΡΕΥΜΑΤΟΣ ΠΡΙΝ ΞΕΚΙΝΗΣΕΤΕ ΑΝ ΕΧΕΤΕ ΑΜΦΙΒΟΛΙΕΣ ΣΥΜΒΟΥΛΕΥΤΕΙΤΕ ΗΛΕΚΤΡΟΛΟΓΟ
BG Прекъснете захранващото напрежение преди започване. Ако не сте сигурни, консултирайте се с квалифициран електротехник
EE Lülitage vooluallikas enne alustamist välja. Kahtluste puhul konsulteerige kvlifitseeritud elektrikuga
LV Noizolēt GAlveno Spēka pievadu pirms darbu uzsākšanas.Ja neesat pārliecināti, par veicamā pareizību, konsultējaties ar profesionālu elektriķi!
LT Prieš pradėdami atjunkite maitinimo šaltinį. Jei abejojate-pasitarkite su kvalifikuotu elektriku
RO Inainte de conectarea la retea opriti curentul, daca aveti dificultati cu instalarea apelati un electrician autorizat
HU Áramtalanítsa a készüléket mielőtt hozzákezd. Ha kérdése van forduljon képzett szakemberhez
RU Перед началом монтажа отключите токоподачу. В случае сомнений проконсультируйтесь с квалифицированным электриком.
CN 安装及测試前先關掉電源. 如有疑問, 請資詢合資格電器工程師.
AE .يجب فصل مزود الطاقة الرئيسي قبل التركيب
و إن كانت لديك اية شكوك , يرجى الاستعانة بفني اخصائي.
IS EINANGRIÐ - VEIT ER EKKI HVAÐ HANN ER AÐ REYNA AÐ SEGJA HÉRNA EF EITTHVAÐ ER ÓLJÓST, HAFIÐ ÞÁ SAMBAND VIÐ RAFVIRKJA
TR ANA ENERJI KAYNAGINI BASLAMADAN ONCE IZOLE EDIN.SUPHE ANINDA LUTFEN KALIFIYE BIR ELEKTIRKCIYE DANISIN

IT Istruzioni per l'installazione
GB Installation Instructions
FR Instructions d'installation
DE Montage-Anweisungen
ES Instrucciones de instalación
PT Instruções de instalação
NL Instructies voor het installeren.
PL Instrukcja instalacji
CZ Montážní návod
SK Montážný návod
SI Navodila za montažo
SE Instruktioner för installationen
DK Installationsvejledning
NO Instruks for installasjon
FI Asennus ohjeet
GR ΟΔΗΓΙΕΣ ΕΓΚΑΤΑΣΤΑΣΗΣ
BG Инструкция за експлоатация
EE Paigaldusjuhend
LV Ierīkošanas instrukcija
LT Montavimo instrukcija
RO Instructiuni de instalare
HU Összeszerelési útmutató
RU Инструкция по монтажу
CN 安裝指引
AE :التركيب تعليمات
IS Leiðbeiningar v/uppsetningu
TR Montaj bilgisidir

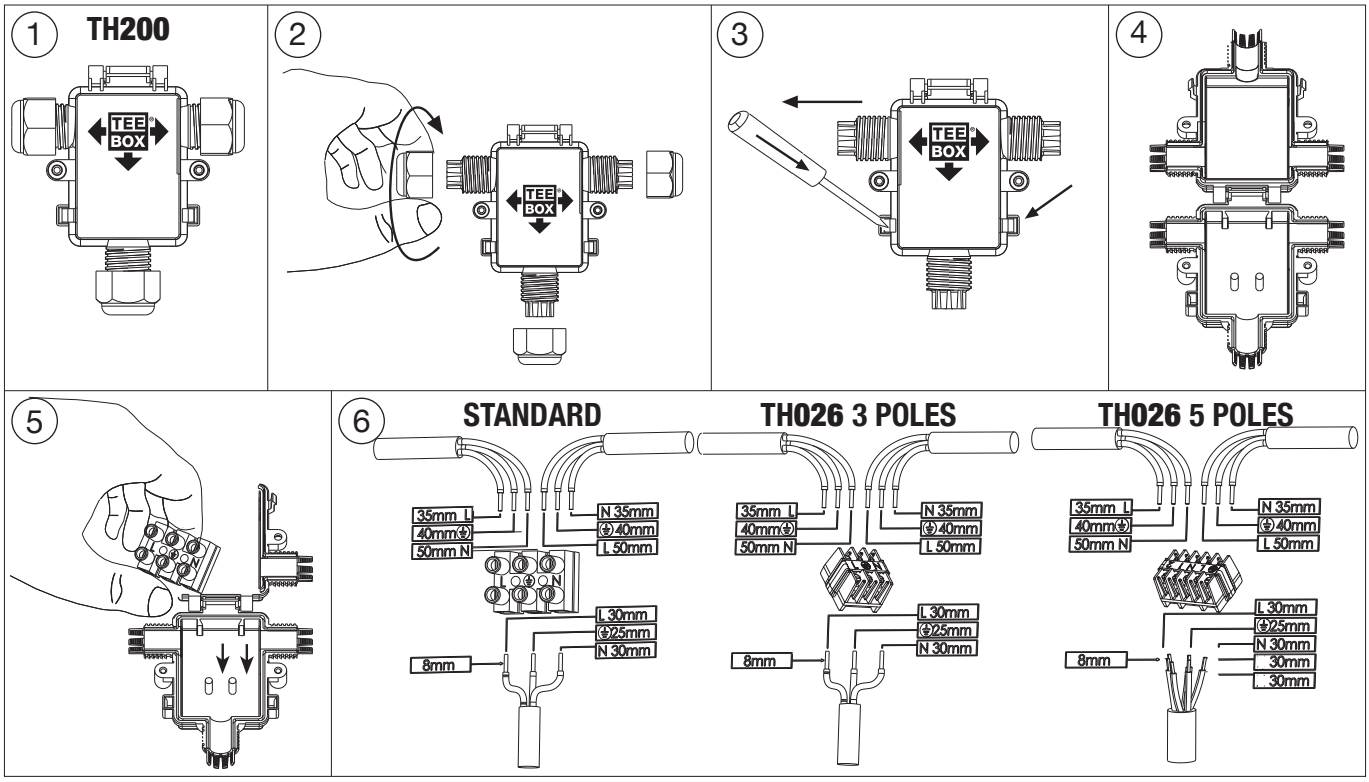

For further information please refer to product data sheet on our web-site **www.techno.it**

Techno s.r.l. Via Bancora e Rimoldi, 27 - 22070 Guanzate (CO) ITALY
tel +39 031 976445 **fax** +39 031 976680 **web** www.techno.it **email** info@techno.it

5

TH029
3+3 POLES

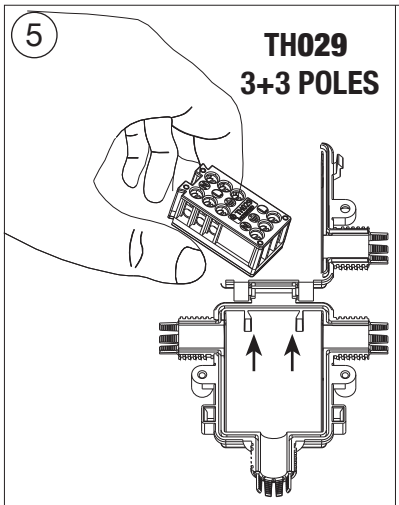

6

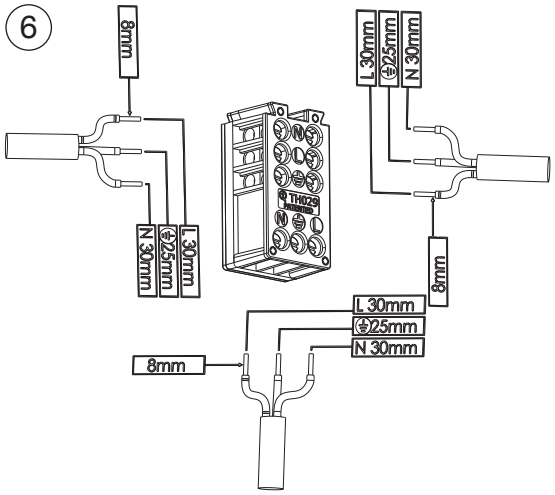

6.1

THB.XXX.XXX.P

Perforazione di isolante
Piercing clip terminals

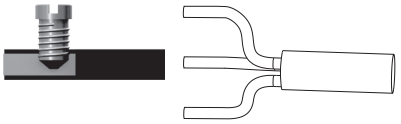



No sguainatura
No unsheathing

7

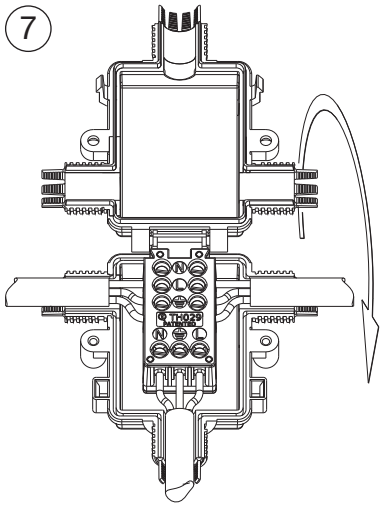

8

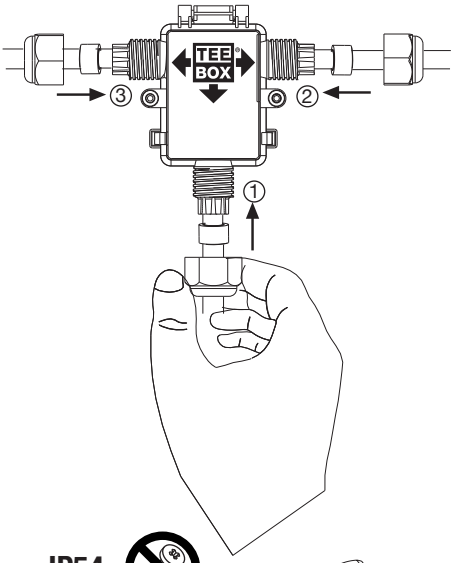

IP54

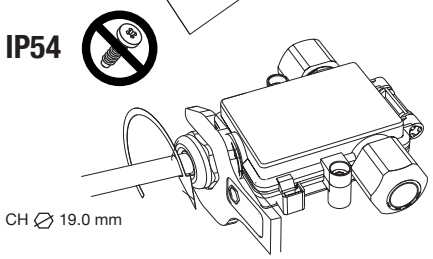

IP67

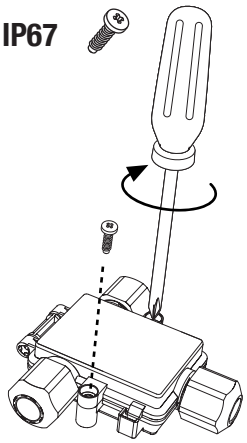

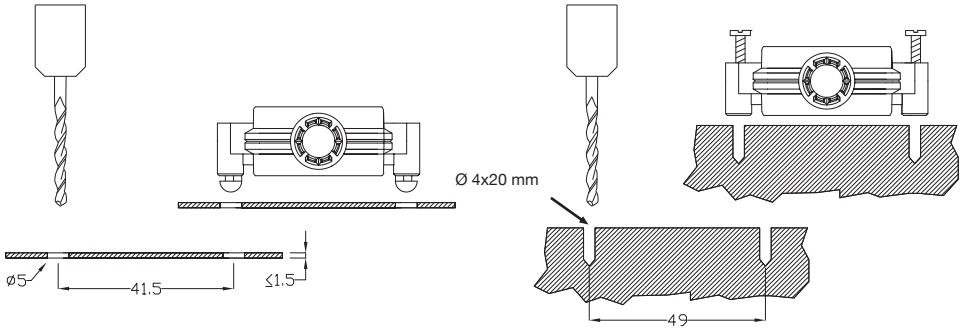

Accessori su richiesta. Visita il sito **www.techno.it**
*Accessories on request. Visit **www.techno.it***