Tolleranze generali	Particolari stampati in materiale termoplastico: rif ISO 2768MK - Particolari lavorati alle macchine utensili: rif. UNI EN 22768 Particolari tranciati in metallo: rif. UNI EN 22768 - grado IT10 per dim. lineari - grado IT11 quote di piega - angoli di piega ` ± 1

ACCESSORI/ACCESSORIES
6000337BC



SEZIONE A-A

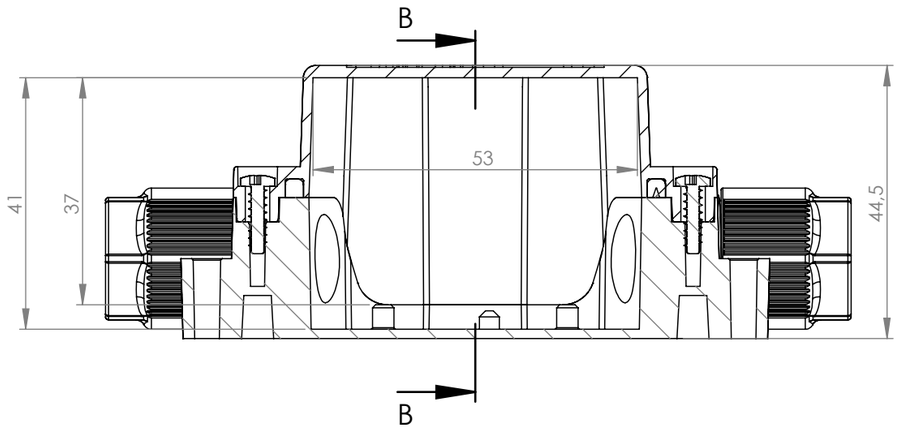

SEZIONE B-B

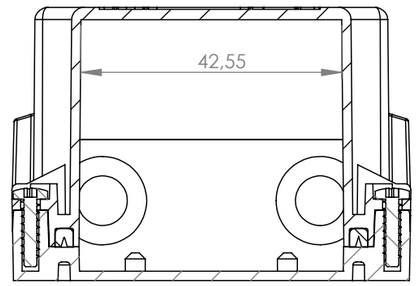

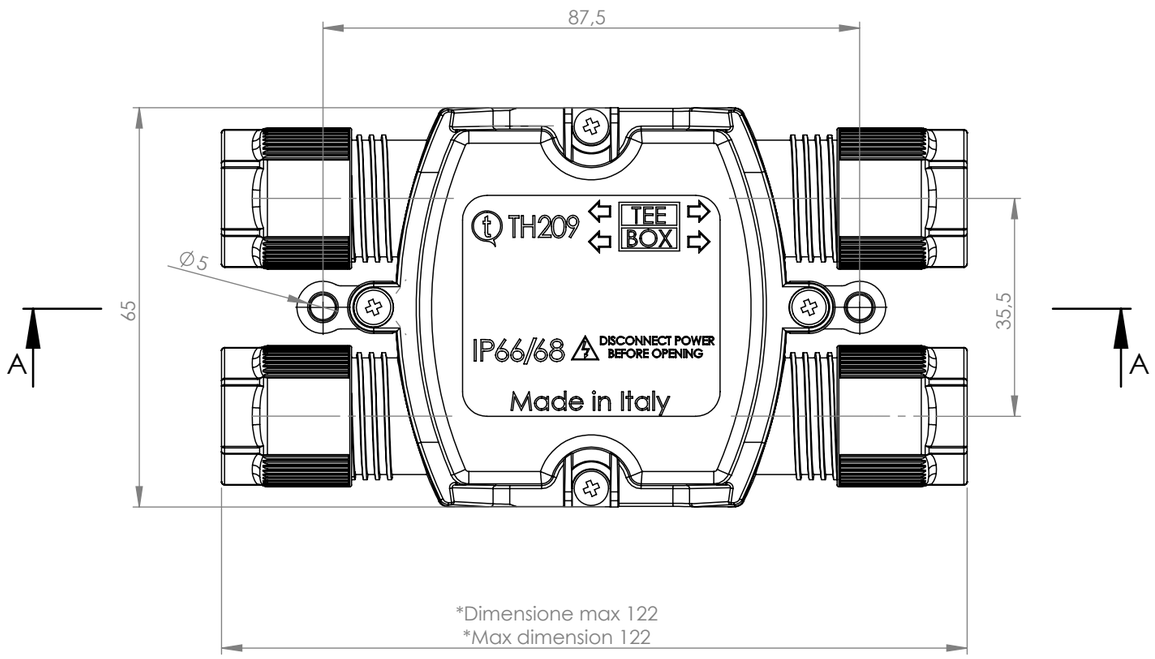

*Dimensione max 122
*Max dimension 122

*= Quota variabile per tipologia di cavo
Variable dimension by type of cable

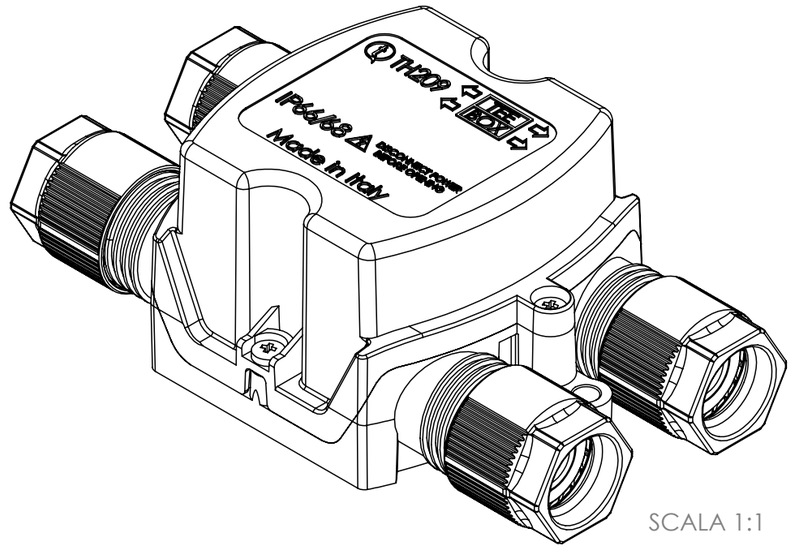

SCALA 1:1

A termini di legge ci riserviamo la proprietà di questo documento con divieto di riprodurlo, di consegnarlo o di renderlo disponibile, anche parzialmente, a ditte concorrenti o a terzi senza autorizzazione scritta della Techno srl
This drawing and all informations contained here can not be used or reproduced, integrally or partially, without Techno srl written authorization

Materiale-Material:					
Trattamento-Treatment:					
N° documento cliente Customer ref				Peso [gr]: Weight [gr]:	78.50
Disegnato - Drawn by:	M.Strada	Data: Date:	2026-03-25	Scala-Scale:	1:1
Controllato-Checked by:	M.Strada	Data: Date:	2026-03-25	Formato - Format	A3

techno
TECHNOLOGY & INNOVATION

Titolo-Title:
Junction box UP IK09 4ways D7-13.5mm IP66/IP68/IP69

Progetto-Project:
TH209

N° Disegno - Drawing N°	Rev.	Foglio N°	N° Fogli
THA.K209.A0AU	Rev.	Sheet N°	N°of sheets
Nome file - Filename THA.K209.A0AU	00	1	1