Tolleranze generali	Particolari stampati in materiale termoplastico: rif ISO 2768MK - Particolari lavorati alle macchine utensili: rif. UNI EN 22768 Particolari tranciati in metallo: rif. UNI EN 22768 - grado IT10 per dim. lineari - grado IT11 quote di piega - angoli di piega ` ± 1

ACCESSORI/ACCESSORIES

6000337BC



SEZIONE A-A

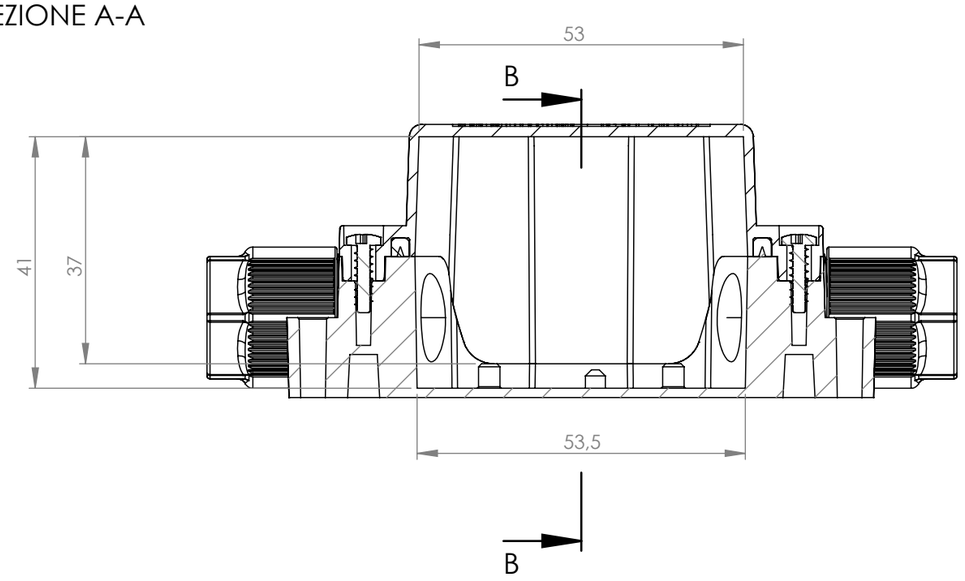

SEZIONE B-B

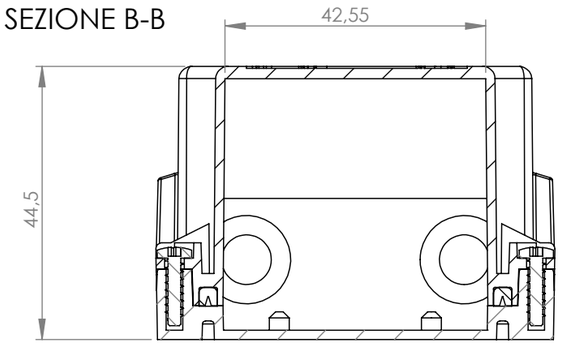

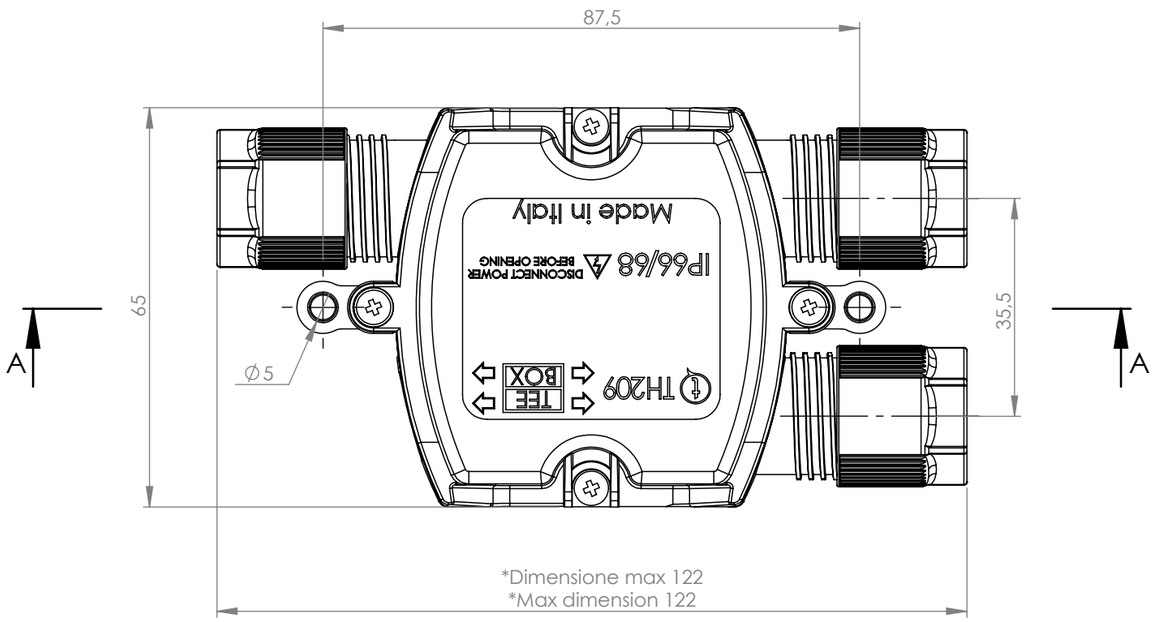

*Dimensione max 122
*Max dimension 122

*= Quota variabile per tipologia di cavo
Variable dimension by type of cable

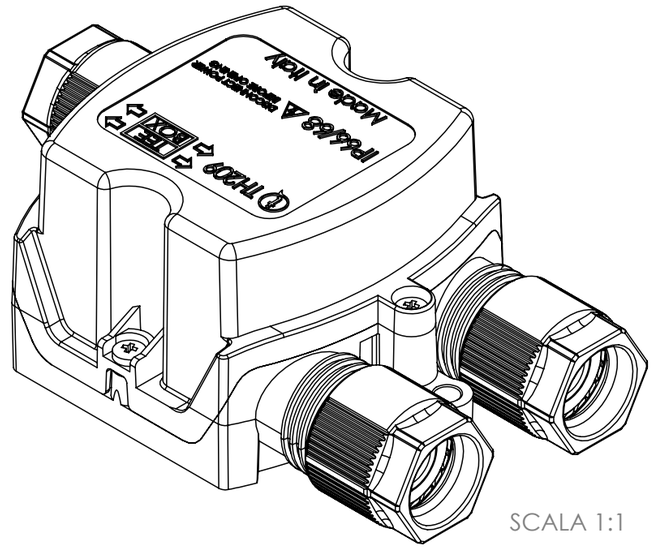

SCALA 1:1

A termini di legge ci riserviamo la proprietà di questo documento con divieto di riprodurlo, di divulgarne il contenuto a terzi senza nostra autorizzazione scritta. Questo disegno è di proprietà esclusiva della Techno srl
This drawing and all informations contained here can not be used or reproduced, integrally or partially, without Techno srl written authorization

Materiale-Material:				Titolo-Title:	Junction box UP IK09 3ways D7-13.5mm IP66/IP68/IP69
Trattamento-Treatment:					
N° documento cliente Customer ref			Peso [gr]: Weight [gr]: 71.71		
Disegnato - Drawn by:	M.Strada	Data: Date: 2026-03-26	Scala-Scale: 1:1	Progetto-Project:	TH209
Controllato-Checked by:	M.Strada	Data: Date: 2026-03-26	Formato - Format A3	N° Disegno - Drawing N°	THA.K209.D0AU
techno TECHNOLOGY & INNOVATION				Nome file - Filename	THA.K209.D0AU

Rev. Rev.	Foglio N° Sheet N°	N° Fogli N°of sheets
00	1	1